KONSTRUKCJA WJAZDU DO HYDROFORNI

Przekrój A-A

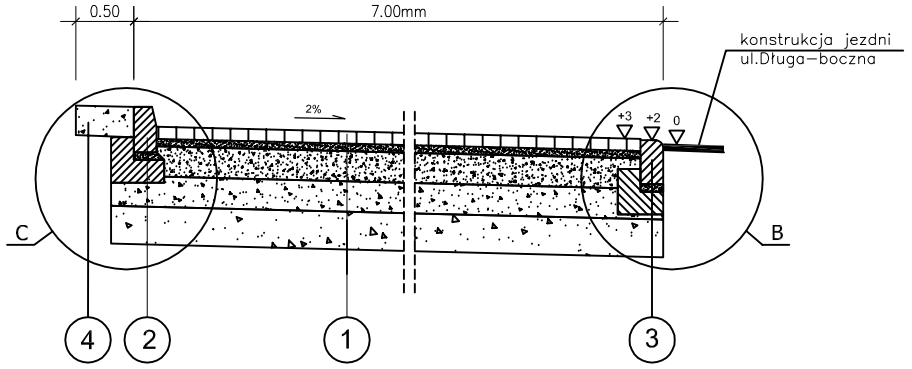

KONSTRUKCJA WJAZDU I PLACU HYDROFORNI

Przekrój B-B

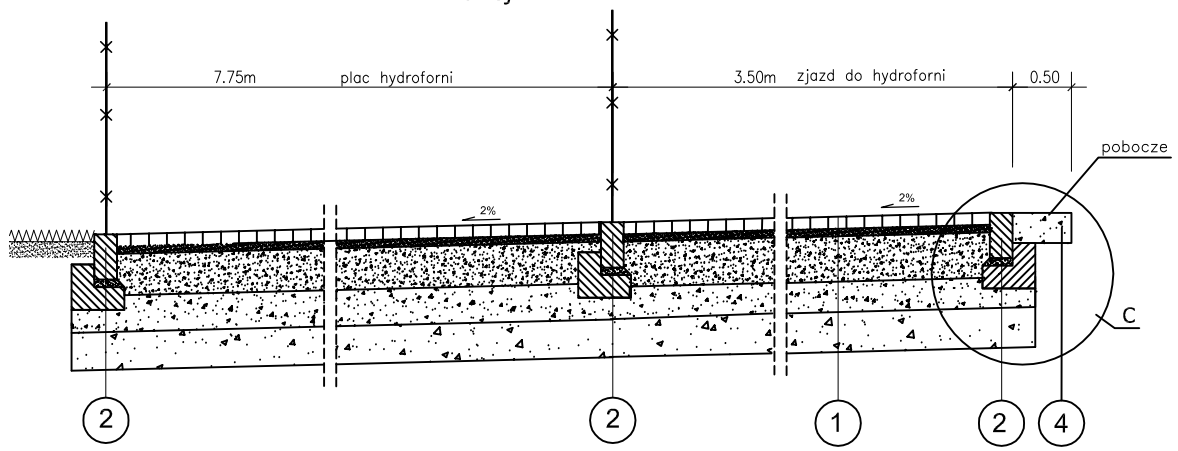

SZCZEGÓŁ "B"
krawężnik najazdowy
skala 1:20

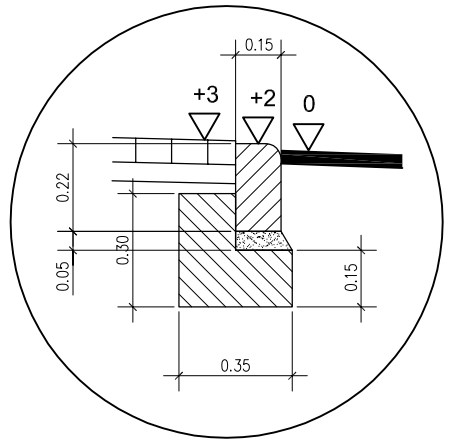

SZCZEGÓŁ "C"
krawężnik drogowy z oporem
skala 1:20

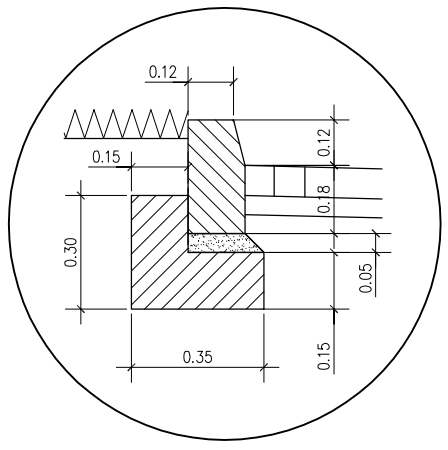

1 konstrukcja zjazdu i placu placu hydroforni

- kostka betonowa – 8 cm
- podsypka cementowo – piaskowa 1:4 – 3 cm
- podbudowa z kruszywa łamanego stabilizowanego mechanicznie 0/31,5mm – 20cm
- podbudowa z kruszywa łamanego stabilizowanego mechanicznie 0/63mm – 20cm
- warstwa mrozoodporna z pospółki – 25cm

2 krawężnik betonowy drogowy z oporem

- krawężnik betonowy drogowy o wymiarach 15 x 30 cm
- podsypka cementowo – piaskowa 1:4 o grubości 5cm
- ława betonowa z oporem z betonu klasy C12/15

3 krawężnik betonowy najazdowy

- krawężnik betonowy najazdowy o wymiarach 15 x 22 cm
- podsypka cementowo – piaskowa 1:4 o grubości 5cm
- ława betonowa z oporem z betonu klasy C12/15

4 konstrukcja pobocza

- kruszywo łamane stabilizowane mechanicznie 0/31,5 – 20cm

43-300 Bielsko-Biała ul. Żywiecka 13

AKTYN Sp. z o.o.

		Imię i nazwisko / nr upr. bud.	Podpis:
Inwestor: Gmina Goleszów 43-440 Goleszów ul. 1 Maja 5	Projektował:	mgr inż. Grażyna Cembala upr. nr 17/91 B-B spec. drogowa	
Inwestycja: Rozbudowa sieci wodociągowej w rejonie ul. Długiej w Bażanowicach	Opracował:	mgr inż.Łukasz Nędzka	
Stadium: Projekt budowlany			
Tytuł rys.: Przekrój konstrukcyjny wjazdu i placu hydroforni	Skala:	Data: 11.2024r.	Nr rys.: 7